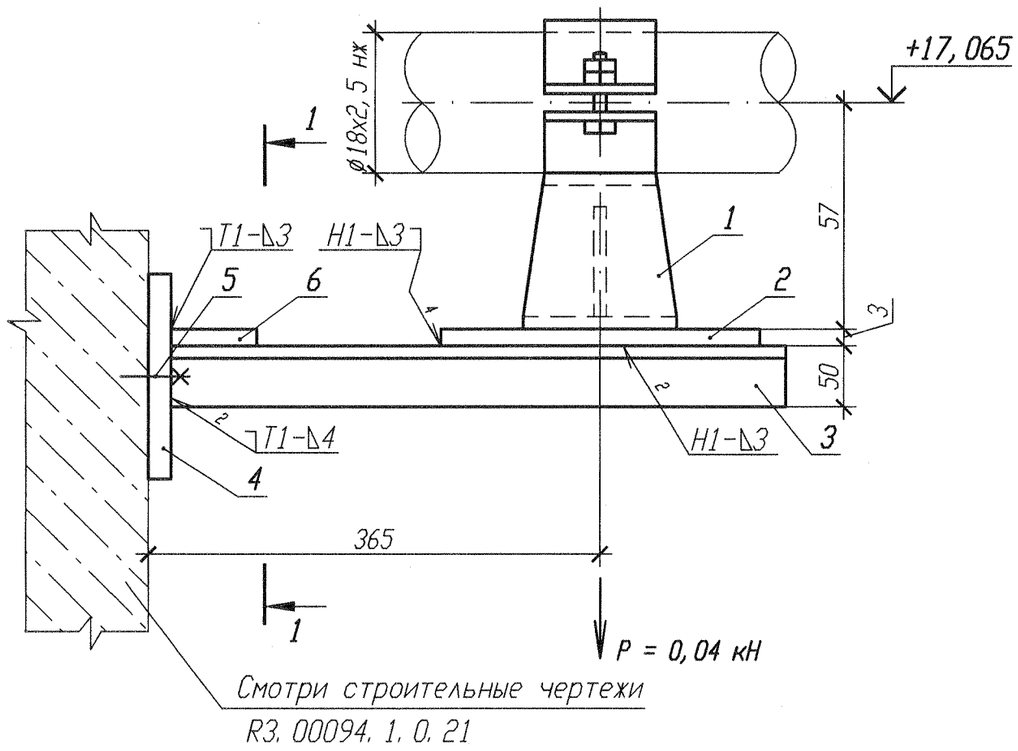

Спецификация деталей

Поз.	Обозначение	Наименование	Кол.	Материал	Масса, кг ед.	Масса, кг общ.	Приме-чание
1	Л8-511.000-01	Опора 18К	1	Сборный	0,43	0,43	
2	ГОСТ 19903-90	Лист Б-ПН 3х80х130	1	0К370В-IV ГОСТ 16523-97	0,25	0,25	
3	ГОСТ 8509-93	Уголок Б 50х50х5 l=450	2	Вст 3 сп 5 ГОСТ 535-2005	1,7	3,4	
4	ГОСТ 28778-90	БСР 10х100 У3	2	Сборный	0,09	0,18	
5	10.377.11	Лист Б-ПН 4х80х70	1	Вст 3 сп 5 ГОСТ 14637-89	0,18	0,18	
6	ГОСТ 19904-90	Лист Б-ПН 3х50х50	1	Вст 3 сп 5 ГОСТ 16523-97	0,06	0,06	
	ГОСТ 9467-75	Электроды		УОНИИ 13/45			
				Итого:		4,5	

РАЗРЕЗ 1-1

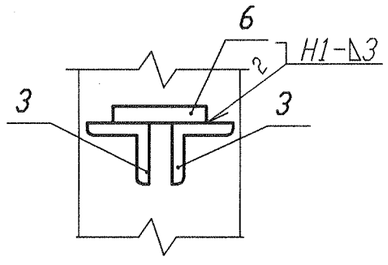

1 Привязку опоры смотри 3TS21Z09.
2 Изготовить один комплект.
3 Сварку производить по ГОСТ 5264-80.
4 Отметка трубопровода подлежит уточнению в соответствии с уклоном трубопровода.
5 Максимальная нагрузка на опору дана с учетом сейсмического воздействия.

Изм.	Кол. уч.	Лист	Nдок.	Подпись	Дата
1	–	Зам.	102-12	–	–
Инж. Зк.		Соприф			24.08
Пров. вед. инж.		Веренцова			24.08
Пров. нач. гр.		Жук			24.08
Н. контр		Краснояров			27.08

АРХИВНЫЙ ЭКЗЕМПЛЯР

Инв. N подл. R3.00783.1.0.11
Лист 203

R3.TS21.3012.011.01.00.027

Ростовская АЭС Блок 3

Реакторное отделение Негерметичная часть Трубопроводы системы очистки технологических сдувок	Стадия	Лист	Листов
	Р		1
Опора скользящая 3TS21Y138	ОАО "НИАЭП" 2012		

Инв. N подл. | Подп. и дата | Взам. инв. N
R3.00783.1.0.11

Формат А3